中望CAD教育版设计

RoHS

目錄 MAPX	设变内容 MODIFICATION	日期 DATE

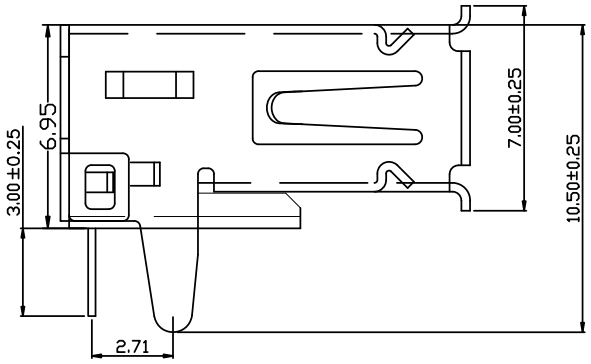

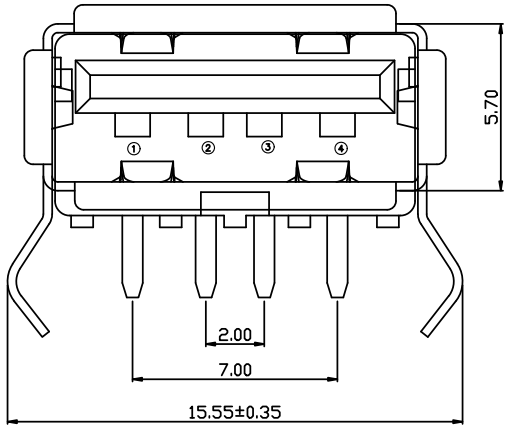

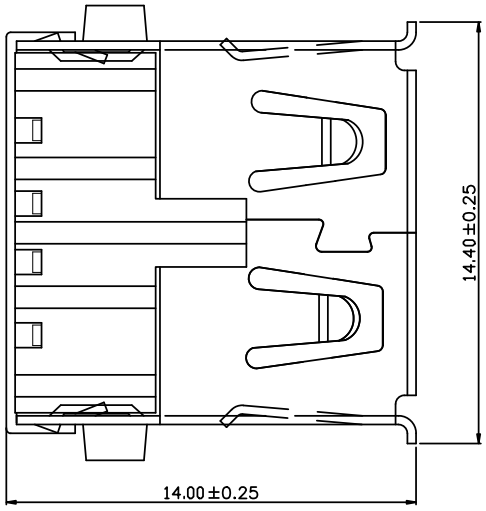

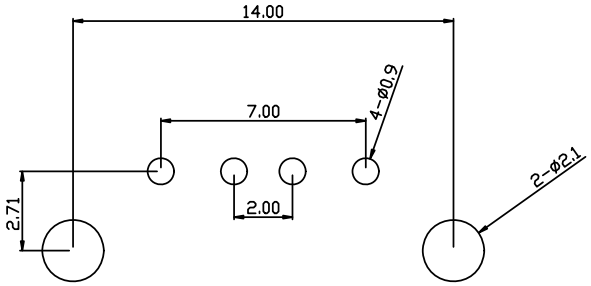

RBCOMMENDBD P.C.B PATTBRN LAYO UT

电气特性:Electrical:
1.额定电流：Current Rating
1.5A/contact terminal
2.额定电压：Voltage Rating
30V DC
3.接触阻抗:Contact Resistance
30 milliohms MAX
4.耐电压:Dielectnic Withstanding Voitage:
500 V AC AT Sea Levol
5.绝缘阻抗:Lnsulation Resistance:
1000MEGA ohms MIN
物理性能:Mechanical:
1.插拔力：Cnnector Mate and Unmate Force
Mate force:3.57kgf(MAX)
Unmate force:0.7kgf(MIN)
2.端子保持力：Terminal Retenion
1.0kgf(MIN)
3.寿命：1500次
原材料:Matorial:
1.塑胶:Housing:pbt /lcp
2.端子:Contact:Copper Alloy C2680
3.外壳:Shell:SPCC/c2680
电镀:Finish:
1.端子Contact:Au G/F u″ Plated on contact area
Tin50u″ Plated on solder area
Nickel 50u″ Plated underplating over all.
2.外壳Shell: Nickel 50u″Min plating over all.

Pin NUMBER	SIGNAL NAME
1	VBUS
2	D-
3	D+
4	GND

产品图 PRODUCT CHART DWG

公差一览表 TOLERANCE UNLESS OTHERWISE

X.	±0.35	X'.	±5'
.X	±0.30	.X'	±2'
.XX	±0.25	.XX'	±1'
.XXX	±0.10	.XXX'	±0.5'

深圳市精拓金电子有限公司

单位 UNITS	MM	制图 DRAWING	L S S	产品料号 PRODUCT PART NO.	901-151A2021D10101
比例 SCALE	1:1	审核 CHKD	G Z F	产品名称 PRODUCT NO.	AF90度外扣弯脚有边内弹铁壳短弹T型LCP黑胶
日期 DATE	2021/03/10	核准 APPD	黄国荣	角法 VIEW	版本 VER A0

中望CAD教育版设计