WWW.XYECONN.COM

REV.	Q'TY	ECN. NO.	APR.	DATE

说明:

1.产品表面清洁,无锈蚀、氧化、裂纹、缺芯、毛刺、及其它机械损伤;
2.塑胶材料:LCP UL94V-0,颜色:本色;
3.焊片:黄铜,镍底30u"Min.,镀锡50u"Min.;
4.接触针:黄铜,镍底30u"Min.,镀锡50u"Min.;
5.满足灼热丝温度850度.
6.工作温度-40~+85°C
7.额定电流:1A AC/DC
8.额定电压:50V AC/DC
9.接触阻抗:10mΩ Max.
10.绝缘阻抗:1000MΩ Min.
11.耐电压:1000V AC FOR 1 MINUTE

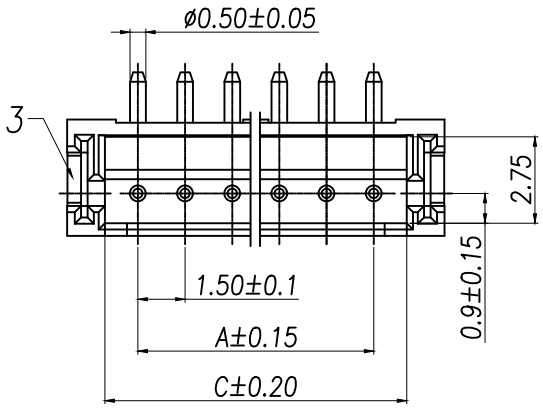

P/N	PIN	DIM A	DIM B	DIM C
XY-ZH1.5-2PLT	2	1.50	6.00	3.60
XY-ZH1.5-3PLT	3	3.00	7.50	5.10
XY-ZH1.5-4PLT	4	4.50	9.00	6.60
XY-ZH1.5-5PLT	5	6.00	10.50	8.10
XY-ZH1.5-6PLT	6	7.50	12.00	9.60
XY-ZH1.5-7PLT	7	9.00	13.50	11.10
XY-ZH1.5-8PLT	8	10.50	15.00	12.60
XY-ZH1.5-9PLT	9	12.00	16.50	14.10
XY-ZH1.5-10PLT	10	13.50	18.00	15.60
XY-ZH1.5-11PLT	11	14.00	19.50	17.10
XY-ZH1.5-12PLT	12	16.50	21.00	18.60
XY-ZH1.5-13PLT	13	18.00	22.50	20.10
XY-ZH1.5-14PLT	14	19.50	24.00	21.60
XY-ZH1.5-15PLT	15	21.00	25.50	23.10
XY-ZH1.5-16PLT	16	22.50	27.00	24.60
XY-ZH1.5-17PLT	17	24.00	28.50	26.10
XY-ZH1.5-18PLT	18	25.50	30.00	27.60
XY-ZH1.5-19PLT	19	27.00	31.50	29.10
XY-ZH1.5-20PLT	20	28.50	33.00	30.60

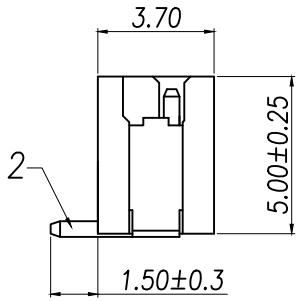

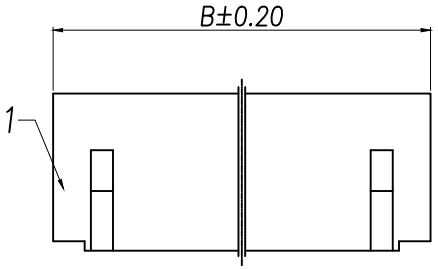

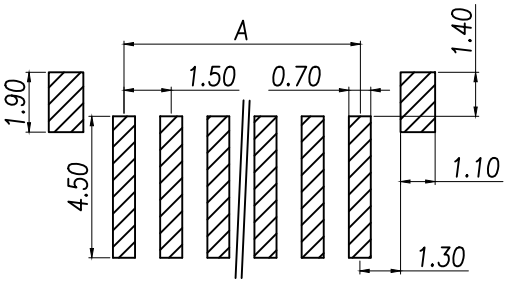

PCB LAYOUT
TOL.: ±0.05

序号	名称	数量
1	基座	1
2	阳接触针	n
3	焊片	2

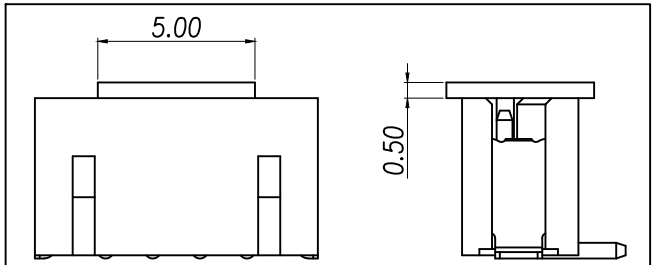

W/COVER CONSTRUCTION

DIMENSION IN mm		厦门市辛译精密电子有限公司 Xiamen XinYi Xyeconn Electronics Co.,Ltd	
TOLERANCE UNLESS OTHERWISE SPECIFIED			
.X± 0.50	X.°± 5°	APR. Alex	TITLE: ZH-SMT-nA针座
.XX± 0.20	.X°± 3°	CHK. Jack	DWG NO. XY-ZH1.5-NPLT
.XXX± 0.10	.XX°± 1°	DRA. Can	PROJ. CUSTOMER DRAWING
			SIZE A4 SCALE 1:1 SHEET 1/1 REV. A

F-RD-18A