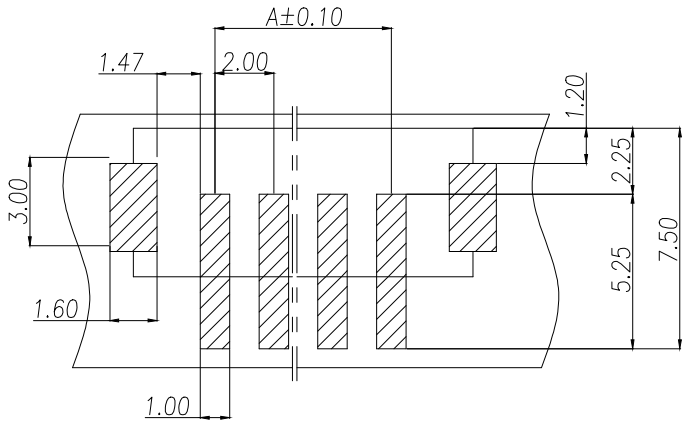

PCB LAYOUT
TOL.: ±0.05

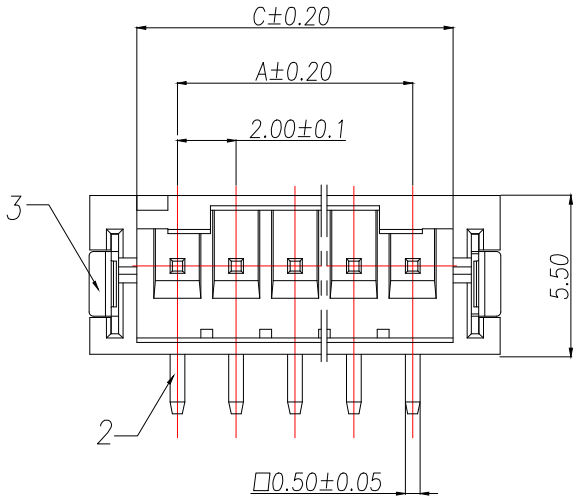

序号	名称	数量
1	基座	1
2	阳接触针	n
3	定位焊片	2

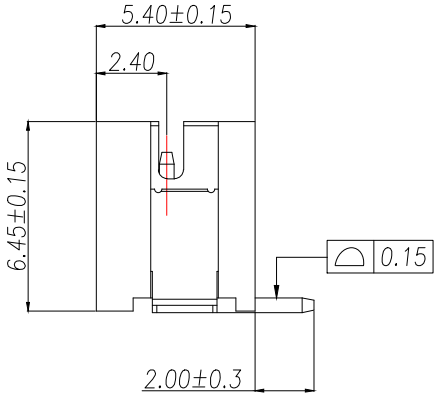

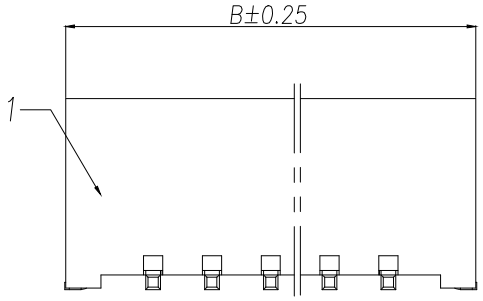

P/N	PIN	DIM A	DIM B	DIM C
ZX-PH2.0-2PLT-XM	2	2.00	7.90	4.75
ZX-PH2.0-3PLT-XM	3	4.00	9.90	6.75
ZX-PH2.0-4PLT-XM	4	6.00	11.90	8.75
ZX-PH2.0-5PLT-XM	5	8.00	13.90	10.75
ZX-PH2.0-6PLT-XM	6	10.00	15.90	12.75
ZX-PH2.0-7PLT-XM	7	12.00	17.90	14.75
ZX-PH2.0-8PLT-XM	8	14.00	19.90	16.75
ZX-PH2.0-9PLT-XM	9	16.00	21.90	18.75
ZX-PH2.0-10PLT-XM	10	18.00	23.90	20.75
ZX-PH2.0-11PLT-XM	11	20.00	25.90	22.75
ZX-PH2.0-12PLT-XM	12	22.00	27.90	24.75
ZX-PH2.0-13PLT-XM	13	24.00	29.90	26.75
ZX-PH2.0-14PLT-XM	14	26.00	31.90	28.75
ZX-PH2.0-15PLT-XM	15	28.00	33.90	30.75
ZX-PH2.0-16PLT-XM	16	30.00	35.90	32.75
ZX-PH2.0-17PLT-XM	17	32.00	37.90	34.75
ZX-PH2.0-18PLT-XM	18	34.00	39.90	36.75
ZX-PH2.0-19PLT-XM	19	36.00	41.90	38.75
ZX-PH2.0-20PLT-XM	20	38.00	43.90	40.75

说明:

1.产品表面清洁,无锈蚀、氧化、裂纹、缺芯、毛刺、及其它机械损伤;
2.塑胶材料:LCP UL94V-0,颜色:本色;
3.焊片:黄铜,镍底30u"Min.,镀锡50u"Min.;
4.接触针:黄铜,镍底30u"Min.,镀锡50u"Min.;
5.满足灼热丝温度850度.
6.工作温度-40~+85°C
7.额定电流:2A AC/DC
8.额定电压:100V AC/DC
9.接触阻抗:10mΩ Max.
10.绝缘阻抗:1000MΩ Min.
11.耐电压:800V AC FOR 1 MINUTE

制图 DRAWN	变更内容 DESCRIPTION	日期 DATE

GENERL TOLERANCE	
.X±0.30	X.°±5°
.XX±0.25	X.X°±3°
.XXX±0.20	X.XX°±1°

制图 DRAWING	ROSE		
审核 CHECK	LEO		
核准 APPROVAL	JOHN		
单位 UNITS	MM	比例 SCALE	1:1

料号 PART NO.	ZX-PH2.0-NPLT-XM	版本 REV.	A
品名 TITLE	PH-SMT-A针座	页次 SHEET	1/1
客户料号 CUTM.NO.			

兆星精密电子（深圳）有限公司
ShenZhen ZhaoXing Precision electronics Co., Ltd.