Rev No.	Description of Revision	Date	Name	Approved	ECN No.

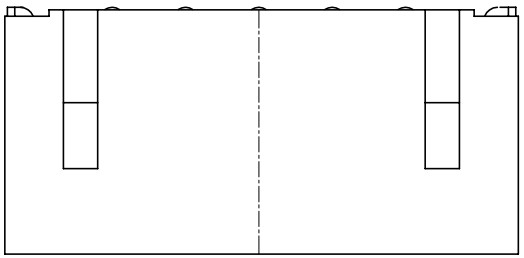

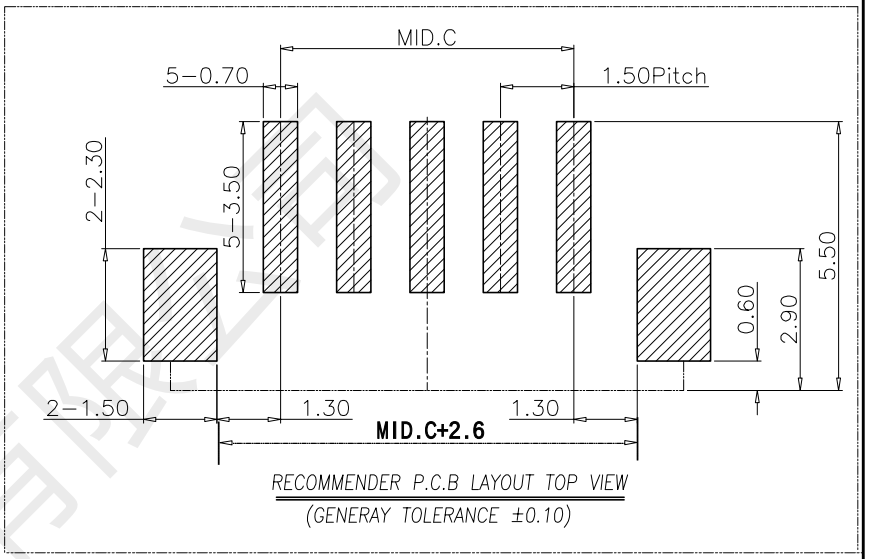

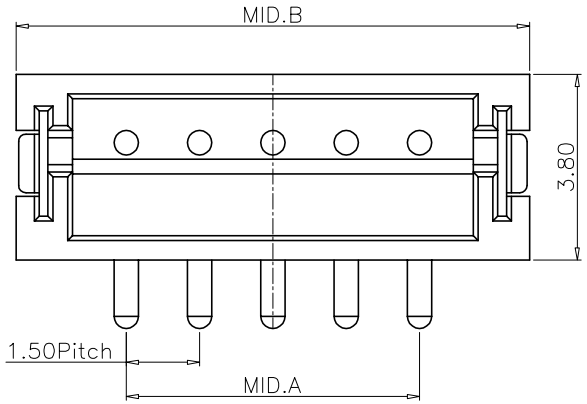

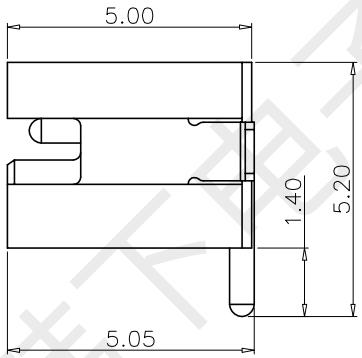

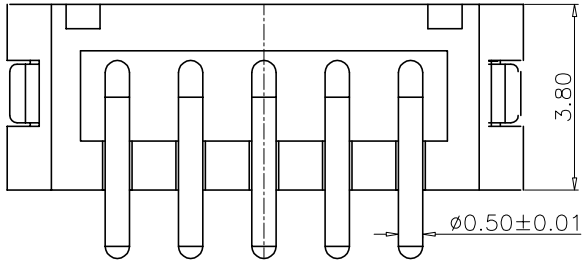

PIN数	MID.A	MID.B	MID.
2P	1.50	6.00	1.50
3P	3.00	7.50	3.00
4P	4.50	9.00	4.50
5P	6.00	10.50	6.00

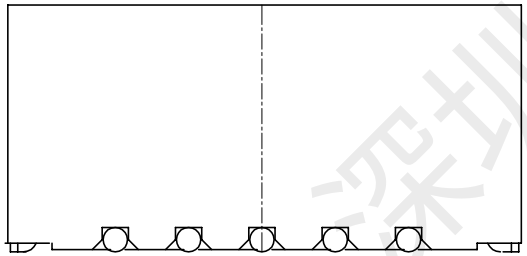

Specificatons:
1.Rated Voltage :125V AC/DC
2.Rated Current : 2A AC,DC
3.Withstand Voltage :200V AC/minute
4.Contact Resistance:50mΩ (MAX.)
5.Insulation Resistance:100mΩ (MIN.)
6.Storage Temperature Range:-40°C~+85°C;
7.Operation Temperature Range:-25°C~+70°C;

序号	配件名称	材 质	电镀/颜色	数 量
③	圆针	黄铜H65	镀亮锡	5PCS
②	固定片	黄铜H65	镀亮锡	2PCS
①	塑胶主体	LCP	本色	1PCS

UNLESS OTHERWSE SPECIFED TOLERANCES

DECIMALS:		ANGLES	
X.	±0.15	X°.	±2°
X.X	±0.10	X.X°	±1°
X.XX	±0.05	X.XX°	±0.5°
X.XXX	±0.03		

韩下 HANXIA 深圳市韩下电子有限公司

TITLE: HX-ZH1.5-2ALB PCB wire to board connector

Drdwn: 黄彬	PART NO. WF005-LT15002-02			
Checked: 张伟	SCALE: 1:8	UNIT: mm	PROJ.	
Approved: 罗小春	SIZE: A4	SHEET: 1 OF 1	REV: A	

CUSTOMER COPY

深圳市韩下电子有限公司

深圳市韩下电子有限公司
Shenzhen Hanxia Electronic Co., Ltd
Tel: 0755-23086569 Email: shouhan3@so-han.com

承　认　书

SPECIFICATION FOR APPROVAL

产 品 编 码
Material code: _____

产品名称 Project：针座

规格型号 Part No：HX-ZH1.5-2ALB PCB wire to board connector

贵公司承认印 Approval signatures

料 号/Part No.	签　章/Signatures

日期 Date:

拟制/Drawn	黄彬	深圳市韩下电子有限公司 工程专用章
审核/Check	张伟	
批准/Approved	罗小春	

深圳市韩下电子有限公司