Rev No.	Description of Revision	Date	Name	Approved	ECN No.

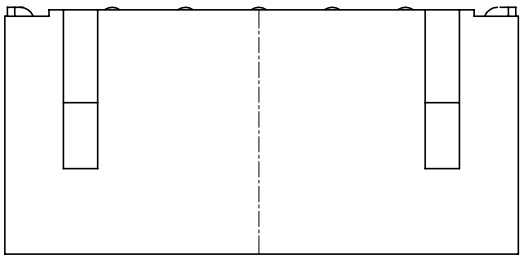

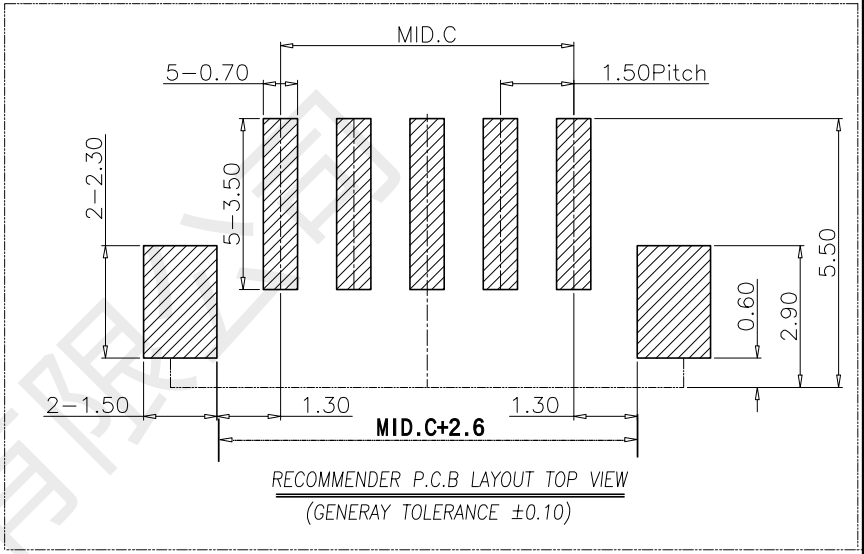

RECOMMENDER P.C.B LAYOUT TOP VIEW

(GENERAY TOLERANCE ±0.10)

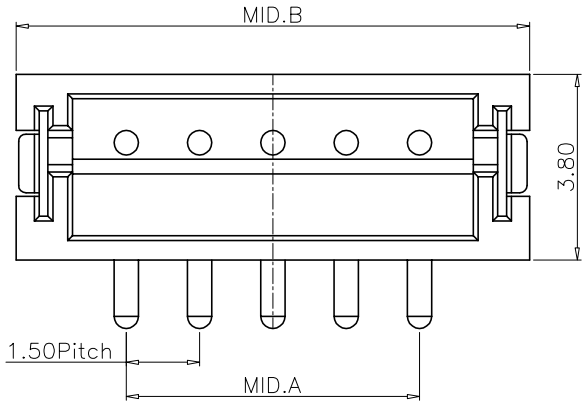

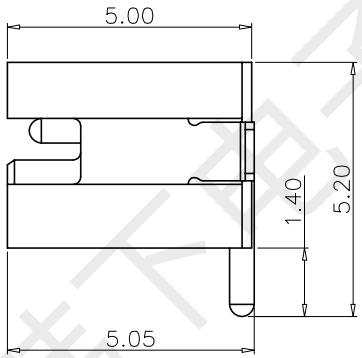

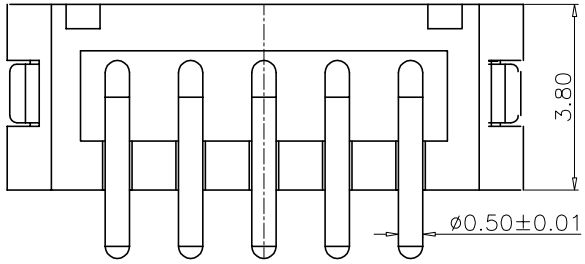

PIN数	MID.A	MID.B	MID.
2P	1.50	6.00	1.50
3P	3.00	7.50	3.00
4P	4.50	9.00	4.50
5P	6.00	10.50	6.00

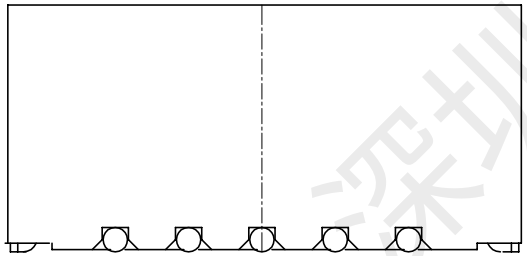

Specificatons:

1.Rated Voltage :125V AC/DC

2.Rated Current : 2A AC,DC

3.Withstand Voltage :200V AC/minute

4.Contact Resistance:50mΩ (MAX.)

5.Insulation Resistance:100mΩ (MIN.)

6.Storage Temperature Range:-40°C~+85°C;

7.Operation Temperature Range:-25°C~+70°C;

序号	配件名称	材 质	电镀/颜色	数 量
③	圆针	黄铜H65	镀亮锡	5PCS
②	固定片	黄铜H65	镀亮锡	2PCS
①	塑胶主体	LCP	本色	1PCS

UNLESS OTHERWSE SPECIFED TOLERANCES			
DECIMALS:		ANGLES	
X.	±0.15	X°.	±2°
X.X	±0.10	X.X°	±1°
X.XX	±0.05	X.XX°	±0.5°
X.XXX	±0.03		

韩下 HANXIA 深圳市韩下电子有限公司

TITLE:	HX-ZH1.5-3ALB surface mount wire to board connector (SMT)
Drdwn: 黄彬	PART NO. WF005-LT15002-02
Checked: 张伟	SCALE: 1:8 / UNIT: mm / PROJ.
Approved: 罗小春	SIZE: A4 / SHEET: 1 OF 1 / REV: A
CUSTOMER COPY	

深圳市韩下电子有限公司

深圳市韩下电子有限公司
Shenzhen Hanxia Electronic Co., Ltd
Tel: 0755-23086569 Email: shouhan2@so-han.com

承　认　书

SPECIFICATION FOR APPROVAL

产 品 编 码
Material code: _____

产品名称 Project： 针座

规格型号 Part No： HX-ZH1.5-3ALB surface mount wire to board connector (SMT)

贵公司承认印 Approval signatures

料 号/Part No.	签　章/Signatures

日期 Date:

拟制/Drawn	黄彬	深圳市韩下电子有限公司 工程专用章
审核/Check	张伟	
批准/Approved	罗小春	

深圳市韩下电子有限公司