Rev No.	Description of Revision	Date	Name	Approved	ECN No.

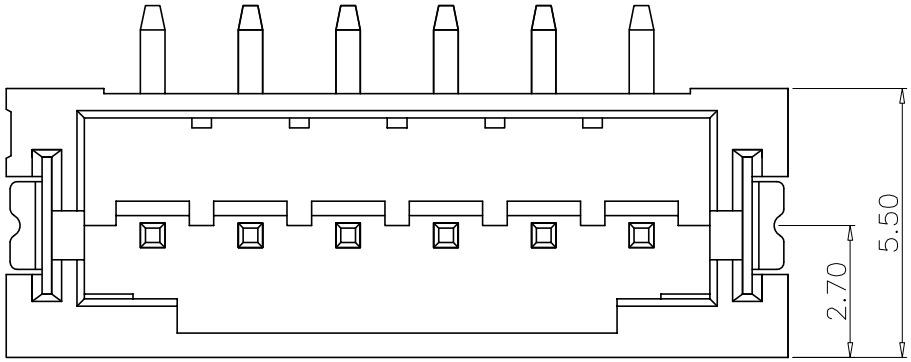

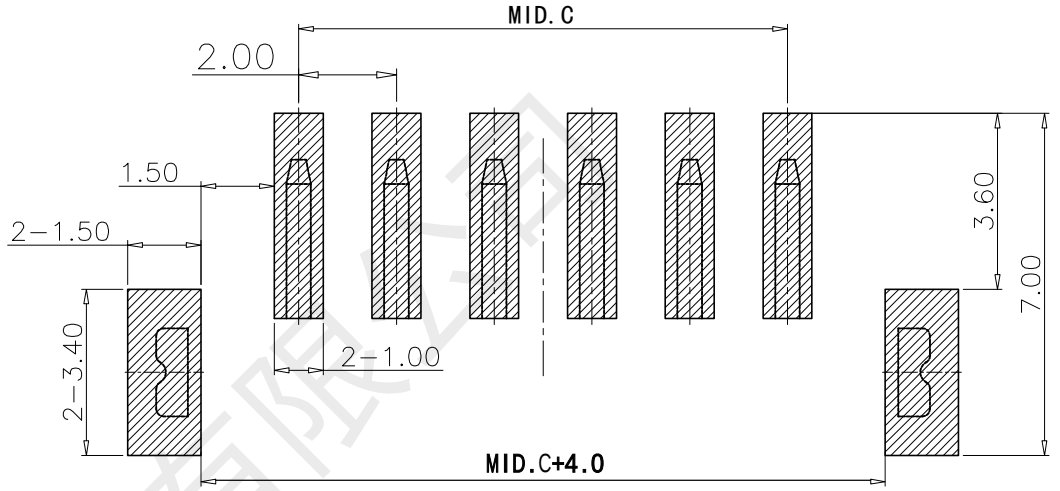

RECOMMENDER P.C.B LAYOUT TOP VIEW
(GENERAY TOLERANCE ±0.10)



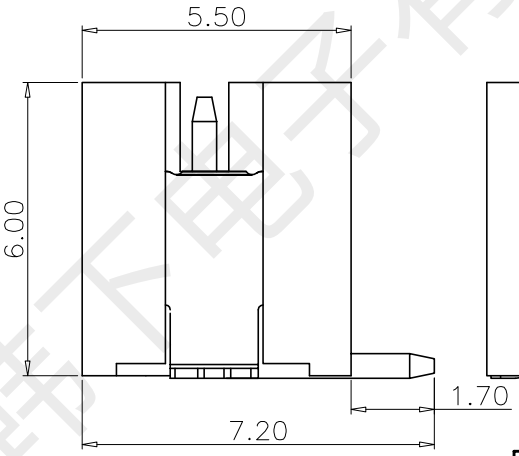

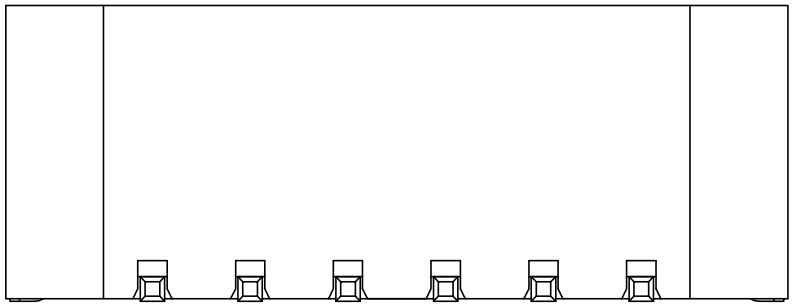

PIN数	MID. A	MID. B	MID. C
2P	2. 00	8. 00	2. 00
3P	4. 00	10. 00	4. 00
4P	6. 00	12. 00	6. 00
5P	8. 00	14. 00	8. 00
6P	10. 00	16. 00	10. 00

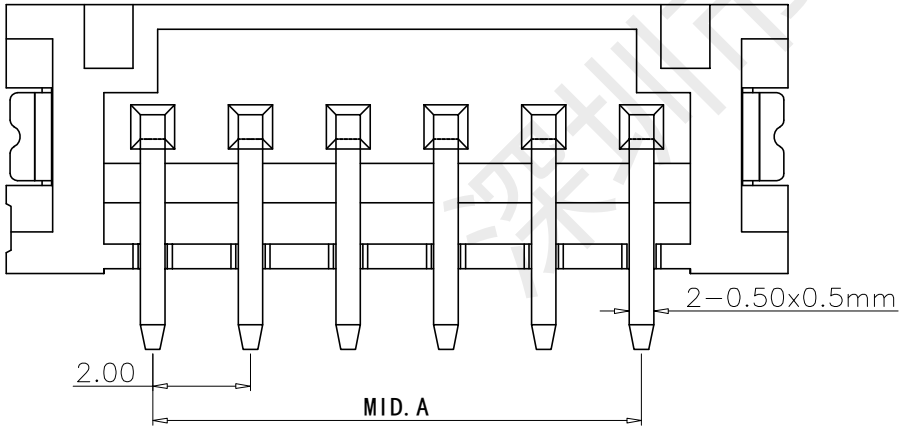

Specificatons:
1.Rated Voltage :125V AC/DC
2.Rated Current : 2A AC,DC
3.Withstand Voltage :200V AC/minute
4.Contact Resistance:50mΩ (MAX.)
5.Insulation Resistance:100mΩ (MIN.)
6.Storage Temperature Range:−40°C~+85°C;
7.Operation Temperature Range:−25°C~+70°C;

③	端 子	黄铜H65	镀亮锡	6PCS
②	固定片	黄铜H65	镀亮锡	2PCS
①	塑胶主体	LCP	本色	1PCS
序号	配件名称	材 质	电镀 / 颜色	数 量

UNLESS OTHERWSE SPECIFED TOLERANCES

DECIMALS:		ANGLES	
X.	±0.15	X°	±2°
X.X	±0.10	X.X°	±1°
X.XX	±0.05	X.XX°	±0.5°
X.XXX	±0.03		

深圳市韩下电子有限公司

TITLE: HX-PH2.0-3ALB surface mount wire to board connector (SMT)

Drdwn: 黄彬	PART NO. WF004−LT20006−01		
Checked: 张伟	SCALE: 1:8	UNIT: mm	PROJ.
Approved: 罗小春	SIZE: A4	SHEET: 1 OF 1	REV: A

CUSTOMER COPY

深圳市韩下电子有限公司

深圳市韩下电子有限公司
Shenzhen Hanxia Electronic Co., Ltd
Tel: 0755-23086569 Email: shouhan2@so-han.com

承　认　书

SPECIFICATION FOR APPROVAL

产 品 编 码
Material code:

产品名称 Project：　**针座**

规格型号 Part No：　HX-PH2.0-3ALB surface mount wire to board connector (SMT)

贵公司承认印 Approval signatures

料 号/Part No.	签　章/Signatures

日期 Date:

拟制/Drawn	黄彬	深圳市韩下电子有限公司 工程专用章
审核/Check	张伟	
批准/Approved	罗小春	

深圳市韩下电子有限公司