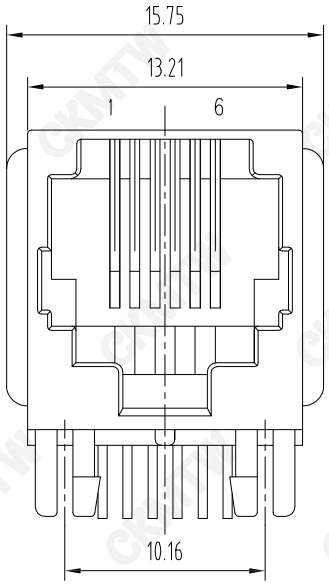

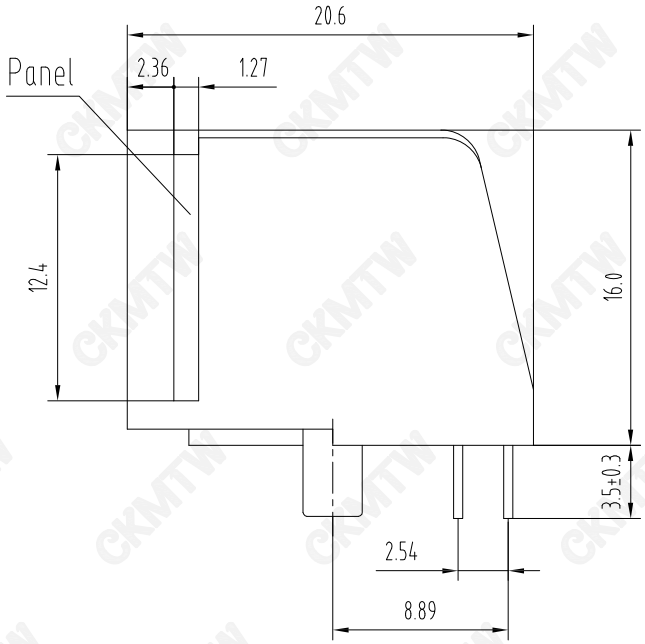

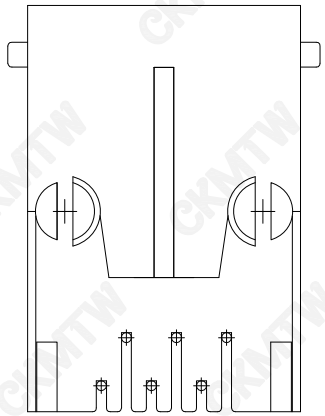

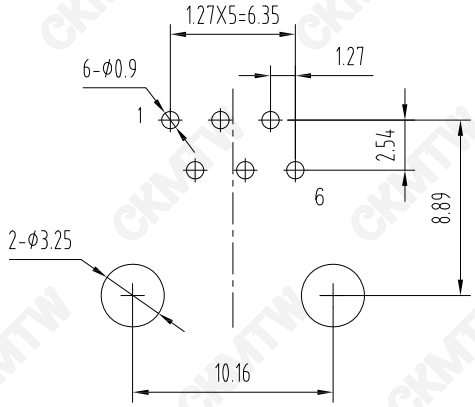

PCB LAYOUT

说明(NOTES)：

1.材质(MATERIAL)：
胶芯(HOUSING):PBT,UL94V-0; COLOR; BLACK
端子(CONTACT):PHOSPHOR BRONZE

2.电镀说明(PLATING)：
端子(CONTACT)：SELECTING GOLD Fu"~50u" PLATING NICKEL

3.电气性能(ELECTRICAL)：
1）额定电压(VOLTAGE RATING)：150VACRMS.
2）额定电流(CURRENT RATING)：1.5A.
3）接触电阻(CONTACT RESISTANCE)：40mΩMax.
4）绝缘电阻(INSULATION RESISTANCE)：500 MEGOHMS MIN @ 500V DC
5）绝缘耐压(DIELECTRIC WITHSTANDING RESISTANCE)：1000V AC RMS 50Hz.1MIN.

4.机械性能（MECHANICAL）：
耐久性（DURRABILITY）：500 Mating Cycles MIN.

5.环境温度（ENVIRONMENTAL）：
1）存储温度（STORAGE） :-40℃ TO 85℃
2）工作温度（OPERATION）：-25° C TO +85° C.

TOLERANCE TABLE	
.0	±0.30
.00	±0.20
.000	±0.05

APPROVED:	DATE:	Ckmtw 深圳市灿科盟实业有限公司 CHANKEMENG INDUSTRYCO.,LTD
CHECKED:	DATE:	TITLE: RJ11-6P/6C 5721 弯插 全塑 带耳 黑色
DRAWN: HCY	DATE: 2014-08-13	PART.NO. R-RJ11R06P-A009
		UNIT mm SCALE free
		FILE NO. Ckmtw-RJ11-0089 REV. A HY04