RoHS

| REV. | ECN NO. | DESCRIPTION | DESIGN | APPROVAL | DATE |
|---|---|---|---|---|---|
| A1 | NEW | 更换图框 | | | 2023.09.03 |

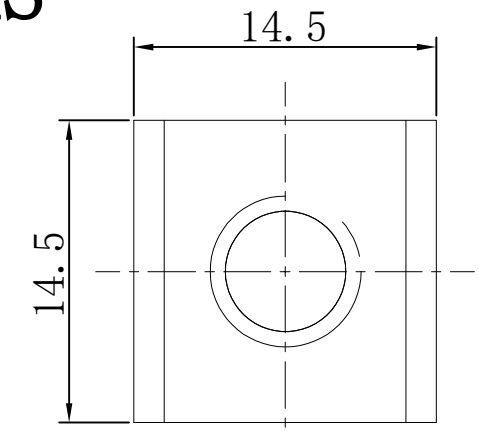


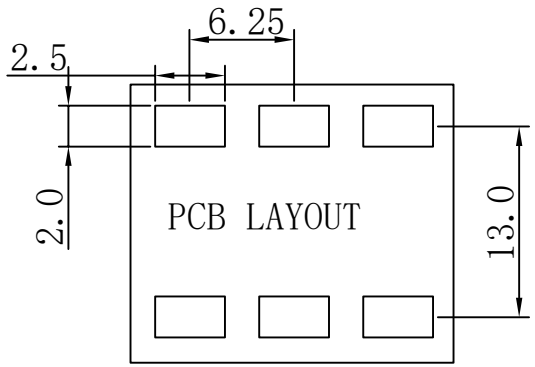


技术要求：
1.打铜底0.5-1μm,镍2-2.5μm，镀雾锡3-5μm。
2.铆好后不得有松动现象。
3.插脚尖部符合可焊性要求。
4.螺纹需符合通止规/止针要求。
5.螺纹扭矩：2.5Nm.
6.额定电流 ： 100A.

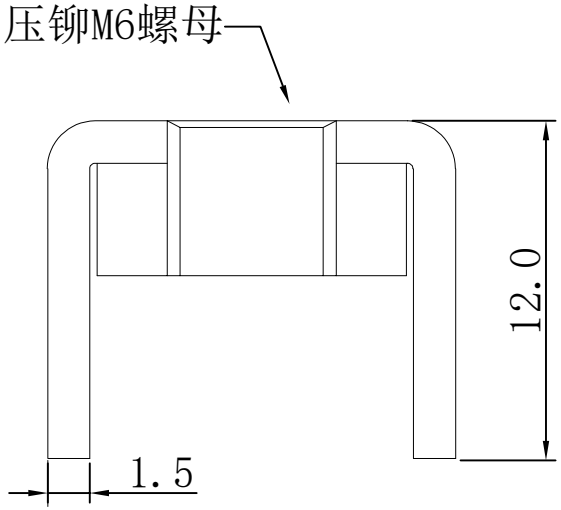


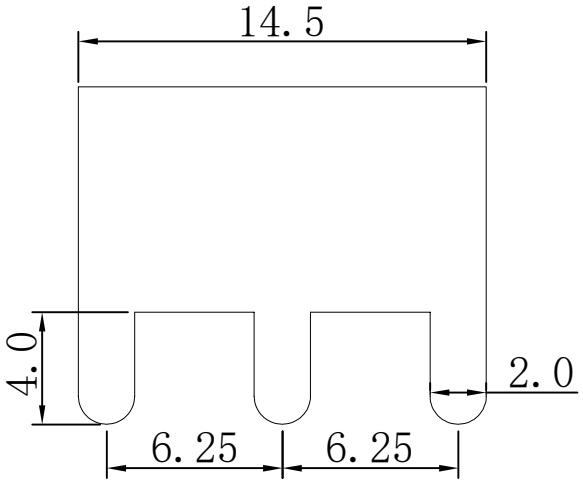


| 序号 | 名称 | 零件编号 | 材质 | 数量 |
|---|---|---|---|---|
| 2 | 螺母 | | SPCC | 1 |
| 1 | 插脚 | | T2(Y2) | 1 |

| | |
|---|---|
| ＞30.±0.4 | X.°± |
| 6-30±0.3 | .X°± |
| 0-6±0.2 | .XX°± |
| ANGLES±1° | .XXX°± |
| UNITS: | mm |

THESE DRAWINGS AND SPECIFICATIONS ARE THE PROPERTY OF XFCN AND SHALL NOT BE REPRODUCED,COPIED OR CUED IN ANY MANNER WITHOUT THE PRIOR WRITTEN CONSENT OF XFCN

PART NO: TM66145145-1200

TITLE: PCB SOLDERING TERMINAL

DWG NO: /

| | | | | |
|---|---|---|---|---|
| APPD | Chen ZhiQiang | | | |
| CHKD | Liu Wei | VIEW | | |
| DRAW | Chen HongJiang | SCALE | SHEET | REV |
| DATE | 2024.04.23 | NONE | 1/1 | A1 |

XFCN 兴飞连接器
0769-82001899
www.xfconn.com