标记	处数	变 更 文 件 及 描 述	签字	日期

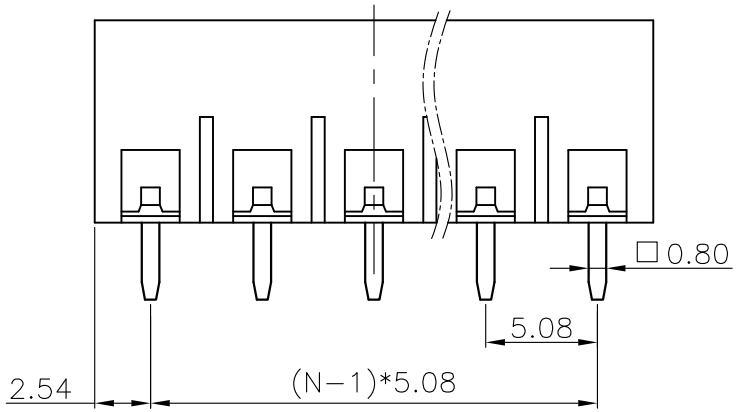

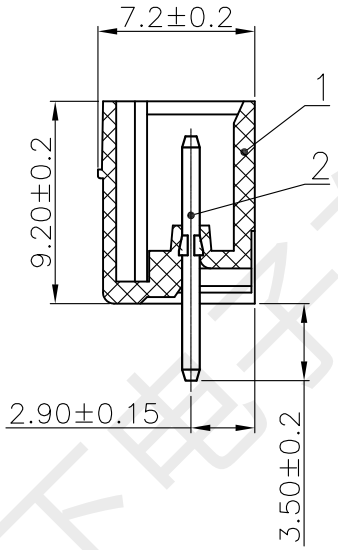

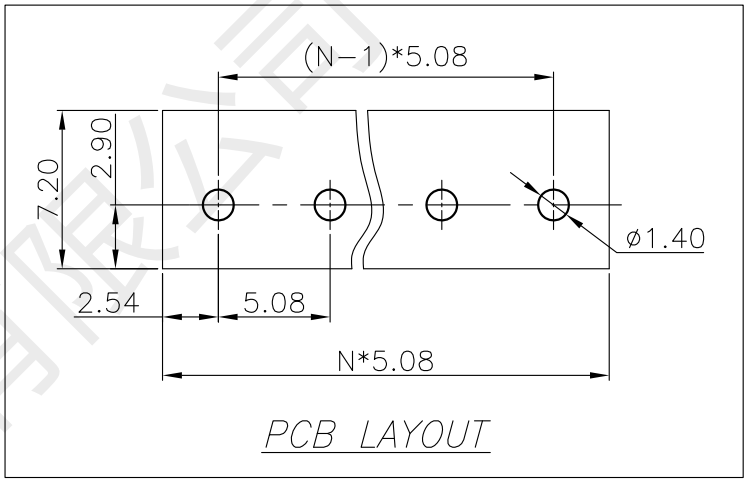

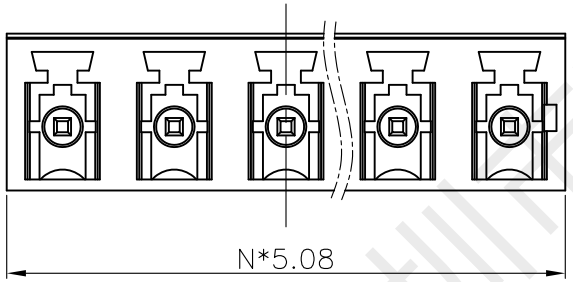

2		插针	H65	N	镀镍锡	
1		插座	PA66 UL94V−0	1	绿色	
序号	代号	名称	材质	数量	电镀/颜色	备注

技术参数：			
过压类别/Overvoltage Category/污染等级/Pollution Degree	III/3	III/2	II/2
额定电压/电流/Rated Voltage(V)/Current(A)	/	250V/8A	
耐电压/Withstanding voltage(V/1Min)	2000		
额定冲击电压(Rated impulse voltage) [KV]	4.0		
绝缘电阻/Insulation resistance	常态≥500MΩ		
接触电阻/Contact resistance	<20mΩ		
单PIN插针保持力/Binding force(N)	>25N		
耐焊接热/Resistance to soldering temperature	260°C±5°C		
间距/Pitch(mm)/线数范围/Poles	5.08/N=02~12P		
使用温度范围/Operating temperature(°C)	−40~+105		
相对湿度/Relative humidity	湿度≤95%(温度+40℃)		
符合RoHS环保要求/Conform to RoHS	Yes		

	Pich dimension			Naminal dimension					
variable range	over 0 ~ 6	over 6 ~ 10	over 10 ~ 24	over 0 ~ 30	over 30 ~ 60	over 60 ~ 100	over 100 ~ 150	over 150	
Tolerance	±0.1	±0.15	±0.25	±0.20	±0.3	±0.5	±0.7	±1	0.05/10

深圳市韩下电子有限公司				NAME: 插拔式接线端子（插座）	
				NAME: HX-HE440-5.08-3P	
设计	黄彬	工艺		视角	图幅:A4
审核	张传	标准化		比例 3:1	单位:mm
批准	罗小春	日期	2023.7.17	页面 1/1	版本/次:A/0

深圳市韩下电子有限公司