REV.	DESCRIPTION	ECN NO.	NAME	DATE

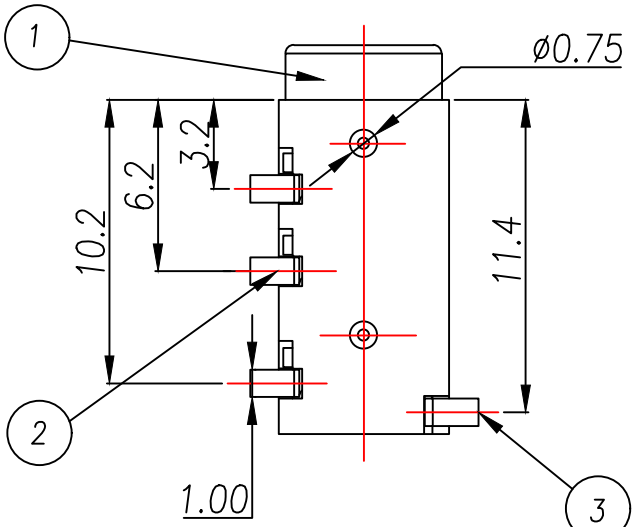

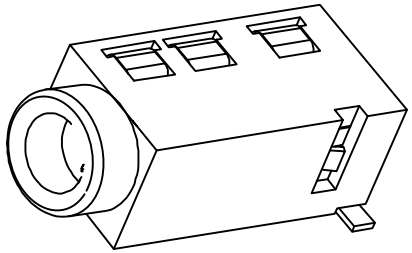

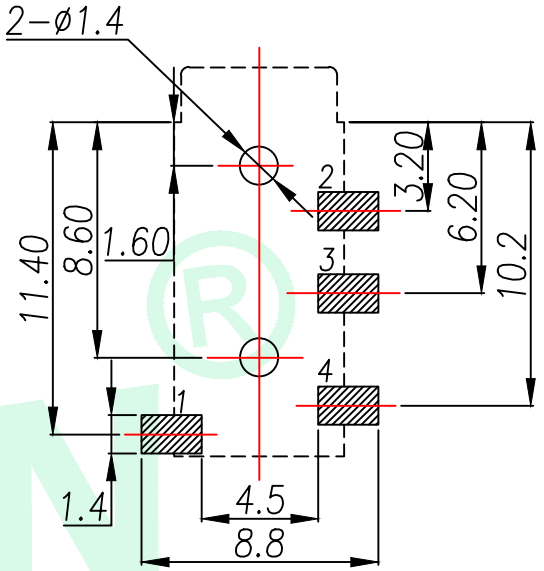

PCB板位置尺寸

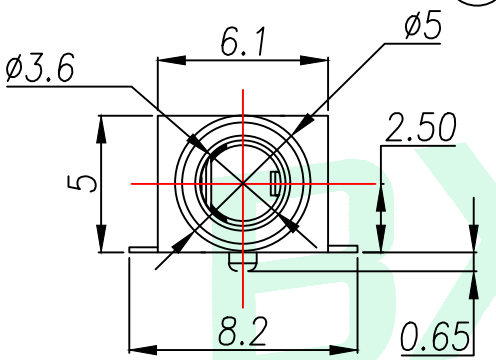

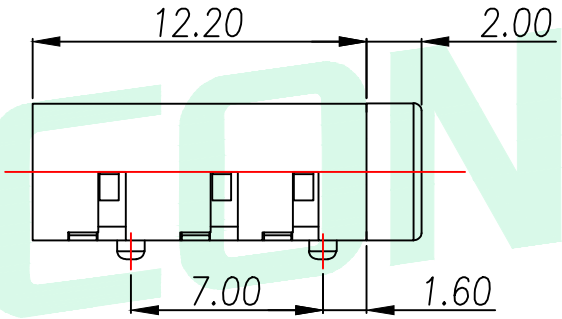

主要技术性能	
额定电负荷	DC 30V/0.5A
接触电阻	≤0.03Ω
绝缘电阻	≥100MΩ
耐压	AC500V(50Hz)/min
插拔力	3-20N
使用温度范围	-25~+85
使用寿命	5000次

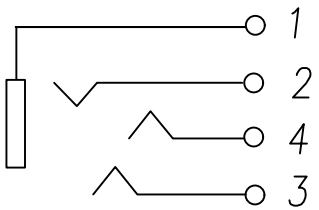

SCHEMATIC

序号	产品名称	数量	材料	规格	电镀
3	3号弹片	1	磷铜带	T=0.20	镀银
2	2号弹片	3	磷铜带	T=0.20	镀银
1	基座	1	PPA		黑色

GENERAL TOLERANCE

DIM. TOL.
x. ±0.20
x.x ±0.10
x.xx ±0.05

GENERAL ANGLE:
X.° ±5°

DONGGUAN BAOXUN PRECISION TECHNOLOGY CO., LTD

BXCONN®

TITLE: PJ 耳机插座

DWG. NO.: PJ-320DP4C

CHECKED: MAX

PART NO.: PJ-320DP4C

DRAWN: ELLA

UNIT: mm | SCALE: none | SHEET: 1of 1 | DWG. SIZE: A4 | LAYER: bxconn

APPROVED: WILL

WWW.BXCONN.COM 东莞市宝迅精密技术有限公司

ARTICLE: BX-CN-001-A