前海聚英(深圳)精密技术有限公司

Qianhai Joying (Shenzhen) The Precision Technology Co.,Ltd

地　址：广东省深圳市宝安区松岗沙浦围前海聚英产业园　　版　本：A0　　电　话：0755-23322028

官　网：www.18sz.cn　　传　真：0755-23322028　　邮　箱：jyjm@18sz.cn

文件编码：JY-WI-YW-0220

一、产品简介：

名　　称：1B-EPG插座(焊接固定)　　外壳材料：铜合金镀珍珠铬

型　　号：EPG.1B.307.HLN　　针芯材料：铜合金镀金

二、主要性能参数：

使用环境	室内	温度等级	-40° C,+80° C
冲　　击	100g，6ms	机械寿命	>3000次
绝缘电阻	≥5000MΩ(常态下)	震　　动	15 g [10 Hz - 2000 Hz]
温　　度	60° C，95% Max	盐　　雾	＞144h
防水等级	IP50(插合时)	屏　　蔽	>75dB at 10Mhz,>40dB at 1Ghz

三、编码规则：

EPG　1B　307　HLN

- EPG — 主型号/Key Series
- 1B — 系列/Series
- 307 — 针芯数/Pin Number
- HLN — 针芯类型/Pin Type；绝缘体/PPS Insulator；外壳/Outer Shell

五、外形尺寸及结构（未注公差：GB/T 1804-m）单位：mm

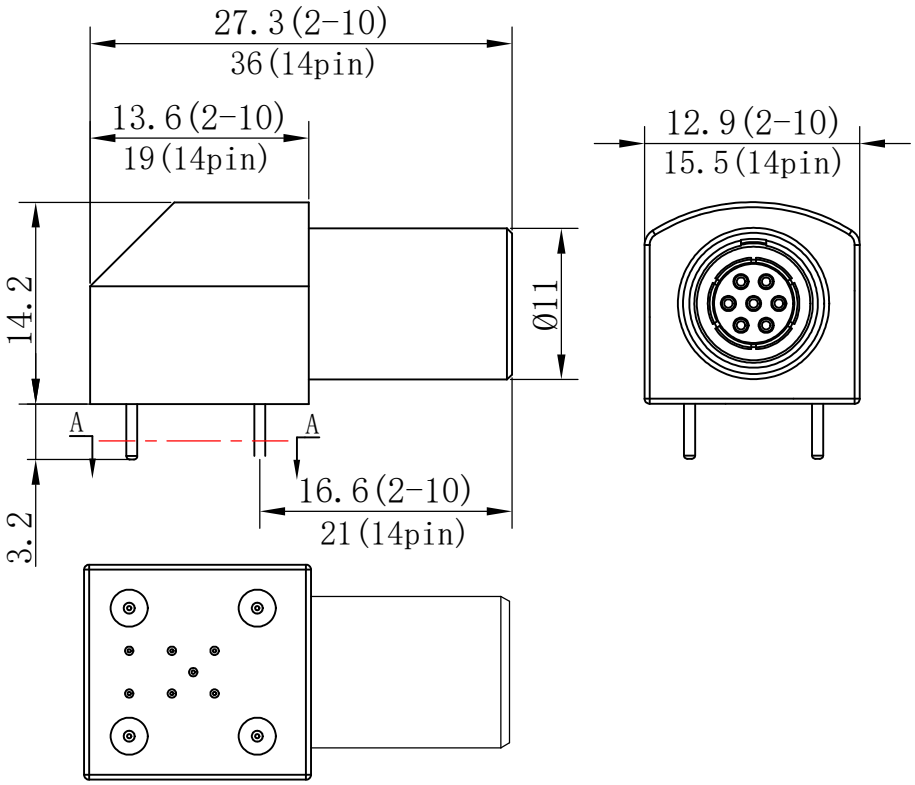

四、PCB开孔尺寸：

编号/针芯数	302	303	304	305	306	307	308	310	314
PCB板开孔尺寸 A-A	