REV.	ECN	DESCRIPTION	MDF'D	DATE
	——	新订图面		



线型：1007 22#

线数 Poles	型号 Type	尺寸Size（mm） A	B	C（大扣）
2	XHB2.5-2Y	2.5	7.3	5.1
3	XHB2.5-3Y	5.0	9.8	5.1
4	XHB2.5-4Y	7.5	12.3	5.1
5	XHB2.5-5Y	10.0	14.8	7.6
6	XHB2.5-6Y	12.5	17.3	10.1
7	XHB2.5-7Y	15.0	19.8	12.6
8	XHB2.5-8Y	17.5	22.3	15.1
9	XHB2.5-9Y	20.0	24.8	17.6
10	XHB2.5-10Y	22.5	27.3	20.1
11	XHB2.5-11Y	25.0	29.8	22.6
12	XHB2.5-12Y	27.5	32.3	25.1
13	XHB2.5-13Y	30.0	34.8	27.6
14	XHB2.5-14Y	32.5	37.3	30.1
15	XHB2.5-15Y	35.0	39.8	32.6
16	XHB2.5-16Y	37.5	42.3	35.1

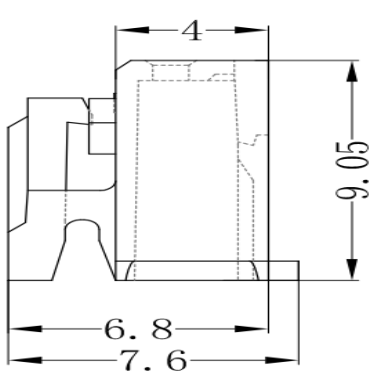

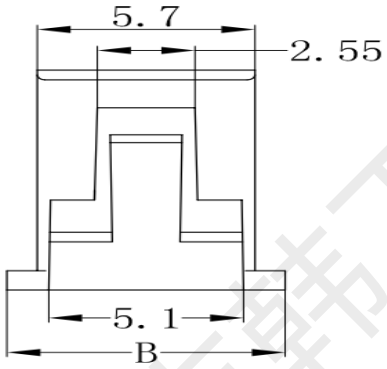

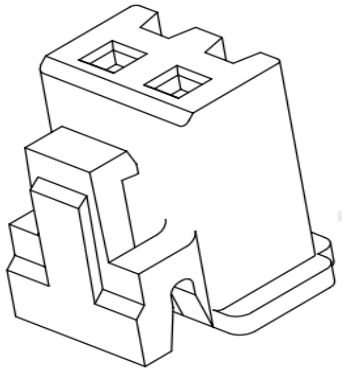

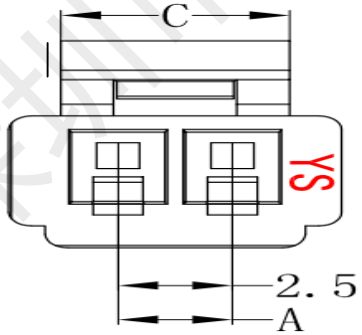

技术要求：

1. 标识清晰可见，表面不得有划痕，裂纹，起泡，污损，毛刺等；
2. 无明显影响使用功能和接触性能的缺陷
3. 材料：塑料PA66
4. 额电电流：1.5A AC,DC
5. 额电电压：300V AC,DC
6. 接触电阻：≤20mΩ
7. 绝缘电阻：≥100MΩ
8. 应用线型：AWG #22（1007）
9. 温度范围：-25℃ to +85℃

深圳市韩下电子有限公司		页码 (SHEET)	1	单位(UNIT)：MM
		版本 (REV)	A1	比例(SCALE) 1:1
品名 (ITEM NO)	HX XHB2.54-3P ST 200mm 22AWG	日期 (DATE)	2024.3.20	
料号 (PART NO)		设计 (DESIGN)	黄彬	未注公差 TOLERANCE UNSPECIFIED
图号 (DWG NO)		审核 (CHECKED)	张伟	> XX ±3 > X ±1 0.X ±0.20 0.XX ±0.15
		核准 (APPROVED)	罗小春	

深圳市韩下电子有限公司