版次(Ed)	变更摘要(Change The Content)	日期(Date)
0	新产品发行(New Product Launch)	2020/09/09

序号(NO.)	品名(Name)	材质(Material)
①	2.00 F型立式2代WTB胶芯 2.00 Pitch S/T Wire To Board Housing(H=8.3)	LCP UL94V-0 本色 Natural
②	2.00 F型卧式2代WTB端子 2.00 Pitch R/A Wire To Board Terminal(H=5.2)	铜合金/表面镀锡 Copper Alloy/ Tin Plating
③	2.00 F型立式2代WTB焊片 2.00 Pitch S/T Wire To Board Fitting Nail(H=8.3)	铜合金/表面镀锡 Copper Alloy/ Tin Plating
④	2.00 F型立式2代WTB吸盖 2.00 Pitch S/T Wire To Board Cover(H=8.3)	LCP UL94V-0 本色 Natural

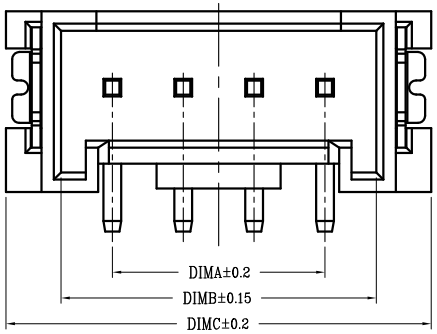

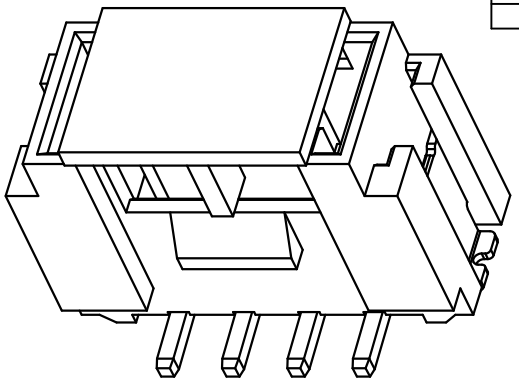

技术要求:
1) 材质:见附表;
2) 电镀:见附表;
3) 塑件表面平整、光洁、无毛刺、气泡、烧焦、变形、浇口无拉伤、多料或缺料等不良现象;
4) 端子表面无氧化、电镀不良等现象。
温度范围: -25℃~85℃
额定电压: 250V AC/DC
额定电流: 1A
接触电阻: ≤0.02Ω
绝缘电阻: ≥100MΩ
耐 压: 800V AC/minute

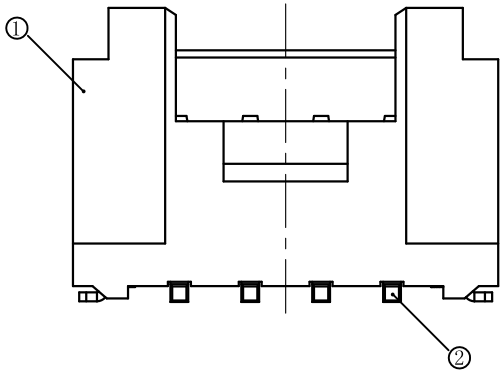

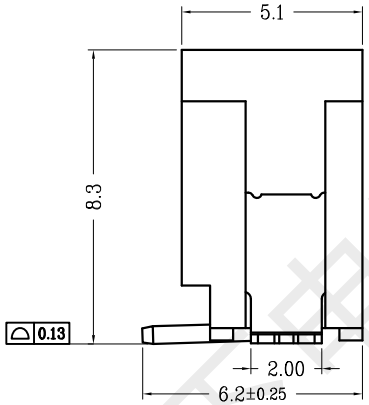

CKT	DIM A	DIM B	DIM C
2	2.00	4.90	8.00
3	4.00	6.90	10.00
4	6.00	8.90	12.00
5	8.00	10.90	14.00
6	10.00	12.90	16.00
7	12.00	14.90	18.00
8	14.00	16.90	20.00
9	16.00	18.90	22.00
10	18.00	20.90	24.00
11	20.00	22.90	26.00
12	22.00	24.90	28.00
13	24.00	26.90	30.00
14	26.00	28.90	32.00
15	28.00	30.90	34.00
16	30.00	32.90	36.00
17	32.00	34.90	38.00
18	34.00	36.90	40.00
19	36.00	38.90	42.00
20	38.00	40.90	44.00

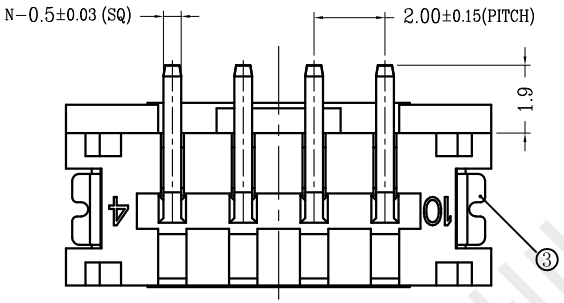

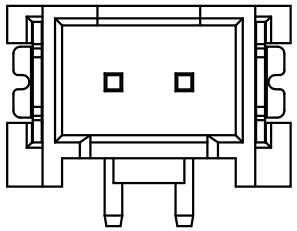

2 PIN 结构样式
(Structural style)

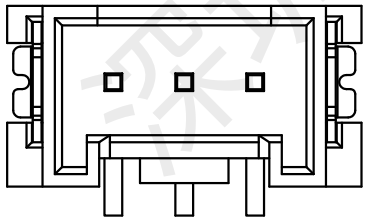

3 PIN 结构样式
(Structural style)

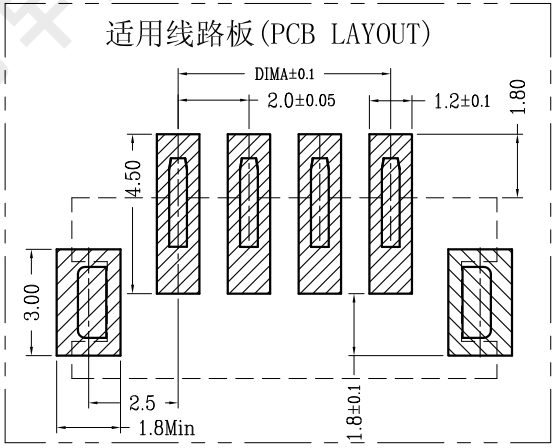

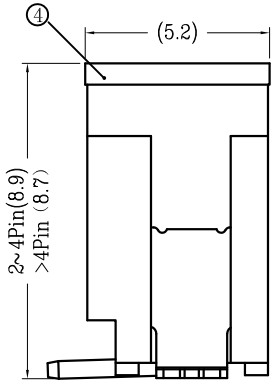

WITH COVER

RoHS

一般公差(TOLERANCE)
X. ±.50 .XX ±.10
.X ±.20 .XXX ±.05
ANGLES ±1°

深圳市韩下电子有限公司

品名 (TITLE)	针座	制图 (DR)	黄彬
		校对 (CHKD)	张伟
料号 (DWG.NO)	HX 2.0-6P LTDK	审核 (APPD)	罗小春
比例 (SCALE) 1:1	单位 (UNITS) mm	张数 (SHEET) 1 OF 1	SIZE A4 / REV A

深圳市韩下电子有限公司